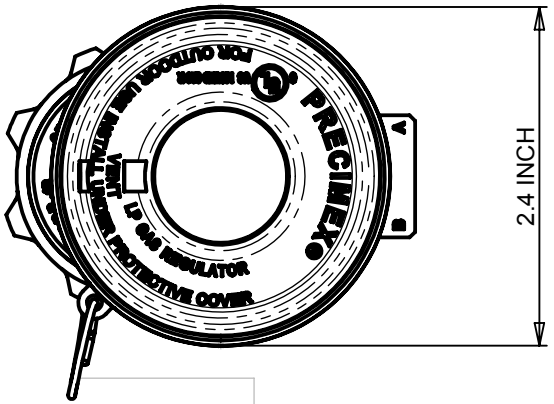


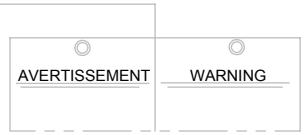


CHARACTERISTICS:

- INLET PRESSURE: 100 PSI (7 Kgf/cm² )
- OUTLET PRESSURE: 11" W.C.
- LOCK UP RESSURE: 14.5" W.C.
- MAXIMUM WORKING PRESSURE: 250 PSI

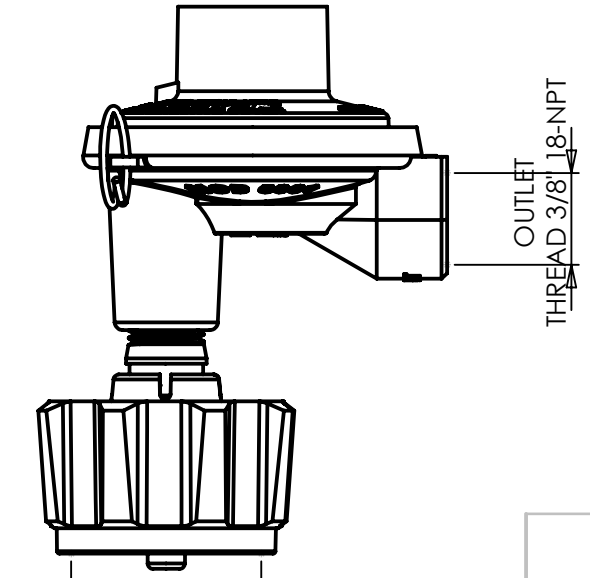


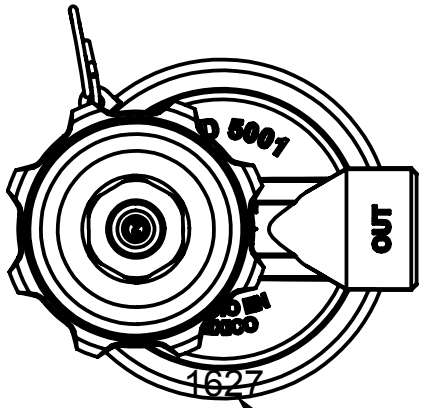


| | | | | | | | | |
|---|---|---|---|---|---|---|---|---|
| | REV. | | | CAMBIOS | | | FECHA | NOMBRE |
| FORGAMEX S.A. de C.V. | DIS. | 04.07.16 | BRENDA | MATERIAL: | No. DE PARTE: 324045 | | TOLERANCIAS NO INDICADAS UNIDADES ENTERAS | DECIMALES |
| Este dibujo es propiedad exclusiva de Forgamex, S.A. de C.V. Toda la información ilustrada aqui mismo es confidencial y propiedad solo de esta empresa. No se permite usar este dibujo, copiarlo o reproducirlo para otro fin distinto al determinado por Forgamex S.A. de C.V. y sin las debidas autorizaciónes y consentimiento de las autoridades de esta empresa. | REV. | 04.07.16 | A.P.T. | | ACOTACION: mm. | ESCALA: 1 : 1 | 1 A 30 mm ±0.1<br>30 a 300 mm ±0.3<br>300 a 1000 mm ±0.5 | .X ± 0.1<br>.XX ± 0.05<br>.XXX ± 0.005 |
| | APR. | 04.07.16 | A.P.T. | | | | | |
| | TITULO: ILLUSTRATIVE DRAWING | | | TRATAMIENTO: | TOLERANCIA ANGULAR ±0.5° | | | |
| | | | | | PRODUCTO REGULATOR MODEL.5001 INTERLINE No.PART.900A | | DIBUJO No. 4-15004 | |